PHILINEA Premium

Philinea PC 45°

Philinea Al 45°

Philinea Al 90°

Авиационно-технический центр
ОАО “Уральские авиалинии”.
Екатеринбург, Россия

Авиационно-технический центр Lufthansa.
Цюрих, Швейцария.

Авиационно-технический центр Virgin.
Международный Аэропорт Брисбен,
Австралия.

ПРОМЫШЛЕННЫЕ СВЕТИЛЬНИКИ

ENERGY STAR

Превышает установленные стандарты ENERGY STAR® по эффективности.

IES-TM21 by TUV-SUD - действительное соответствие заявленного светового потока после 50 000 часов работы светильника.

TÜV SUD

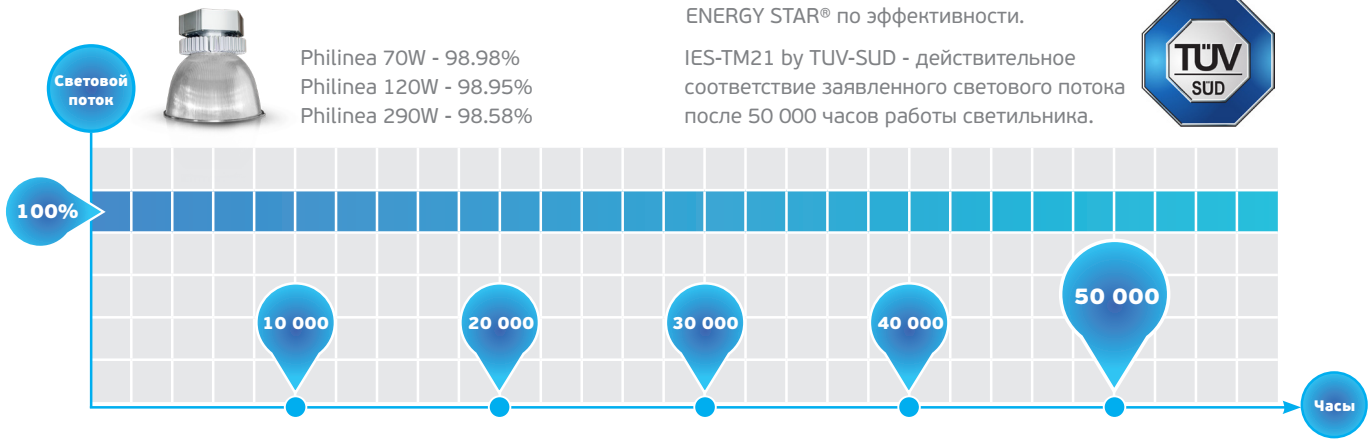

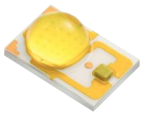

Высокотехнологичные светодиоды «PHILIPS Lumileds»

- Светодиоды PHILIPS Lumileds со светоотдачей 150 Лм/Вт.
- Лучшая производительность на рынке.
- Высокий индекс цветопередачи (CRI).

Революционный регулируемый драйвер PHILIPS Xitanium

- Срок службы составляет 100 000 часов.
- Множество вариантов управления: 0-10V, DALI.
- Имеет ≤0.01% выхода из строя каждые 1 000 часов при температуре ≤70°C.

Эффективное охлаждение

- Качественный теплоотвод обеспечивает радиатор и корпус из экструдированного анодированного алюминия 6063.
- Компактный объем (в зависимости от мощности меняется только высота).
- Температура в рабочем режиме не более 51°C, что продлевает срок службы.

Расширенная гарантия до 5-ти лет

В своих светильниках мы используем только передовые технологии и материалы от проверенных поставщиков.

Это позволяет нам гарантировать высокое качество и максимальную долговечность.

LED ENERGY

PHILINEA Premium

CRI >80 | Кп <1% | IP65 | УХЛ 2 | t,°C -40 +40 | Cos φ 0,99 | AC 220V | 50/60 Гц | AV | EMC

Светотехнические характеристики

Используемые светодиоды		PHILIPS Lumileds
Индекс цветопередачи		>80
	Опция	>90
Цветовая температура		3000K 4000K 5000K
Коэффициент пульсации		<1%
Эффективность светодиода		150 Лм/Вт
Эффективность светильника		140 Лм/Вт
Угол рассеивания		120°
	Опция	Рассеиватели: • алюминиевый (45° / 90° / 120°) • поликарбонатный (45°)

Электрические характеристики

Драйвер		PHILIPS Xitanium
Диммирование	Опция	0-10V / DALI
Cos φ		0,99
Напряжение/частота		AC180-264V / 50-60Гц
Аварийное исполнение	Опция	Да

Общие характеристики

Тип крепления	Подвесной
Рабочая температура	-40...+40°C
Степень защиты	IP65
Степень защиты от механических воздействий	IK10
Материал корпуса	Эструдированный анодированный 6063 алюминий
Цвет корпуса	Серебристый
Ресурс светильника	100 000 часов
Сертификаты	CE, ENEC, TUV, CB, SAA, ROHS, EAC
Гарантия	до 5 лет

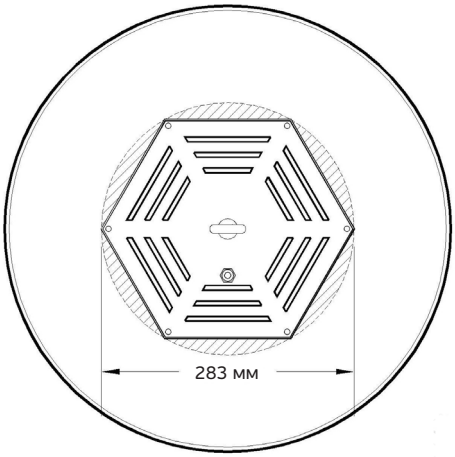

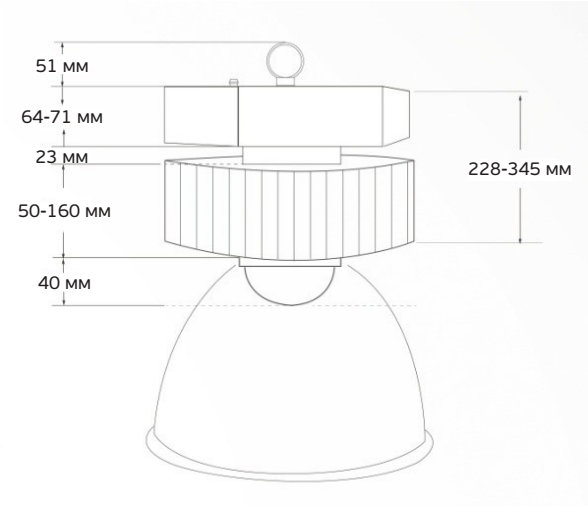

Пример кода заказа:

PHILINEA 190 — **80** — **50** — **AL** — **90** — **D0** — **-**

Модель	Мощность, Вт	Световой поток, лм	Вес, кг	Размер,мм	CRI	Цветовая температура	Рассеиватель		Диммирование	Аварийное исполнение
PHILINEA 120	120	18 200	4	ø283x319	**80**	**30** 3000K	**AL** алюминий	**45**	**D0** без димм	**-**
PHILINEA 150	150	21 000	4.25	ø283x319	**90**	**40** 4000K	**PC** поликарбонат	**90**	**D1** 0-10V	**AV**
PHILINEA 190	190	28 000	5.35	ø283x339		**50** 5000K		**120**	**D2** DALI	
PHILINEA 240	240	35 000	8	ø283x374						
PHILINEA 290	290	42 000	8.5	ø283x406						
PHILINEA 390	390	56 000	9.5	ø283x436						

Светильник PHILINEA является идеальным решением для освещения промышленных, складских объектов.
Высокая мощность, качественные материалы и большой срок службы позволяют экономить до 70% электроэнергии.